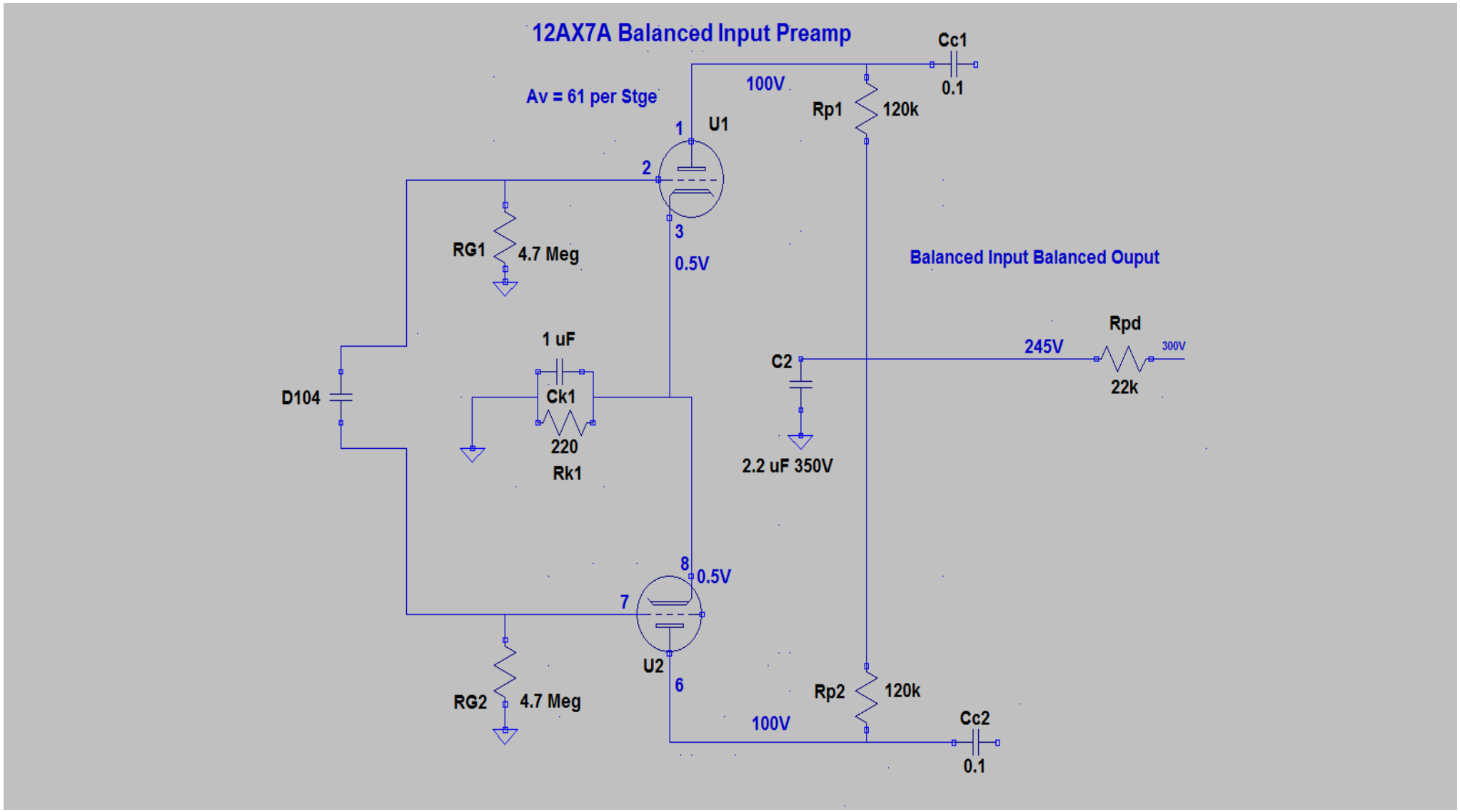
12AX7A Balanced Input Preamp
Av = 61 per Stge
Cc1
0.1
100V
Rp1
120k
1
U1
2
3
0.5V
RG1
4.7 Meg
Balanced Input Balanced Ouput
Rpd
245V
300V
22k
C2
1 uF
Ck1
220
Rk1
D104
2.2 uF 350V
8
0.5V
7
U2
6
RG2
4.7 Meg
Rp2
120k
100V
Cc2
0.1

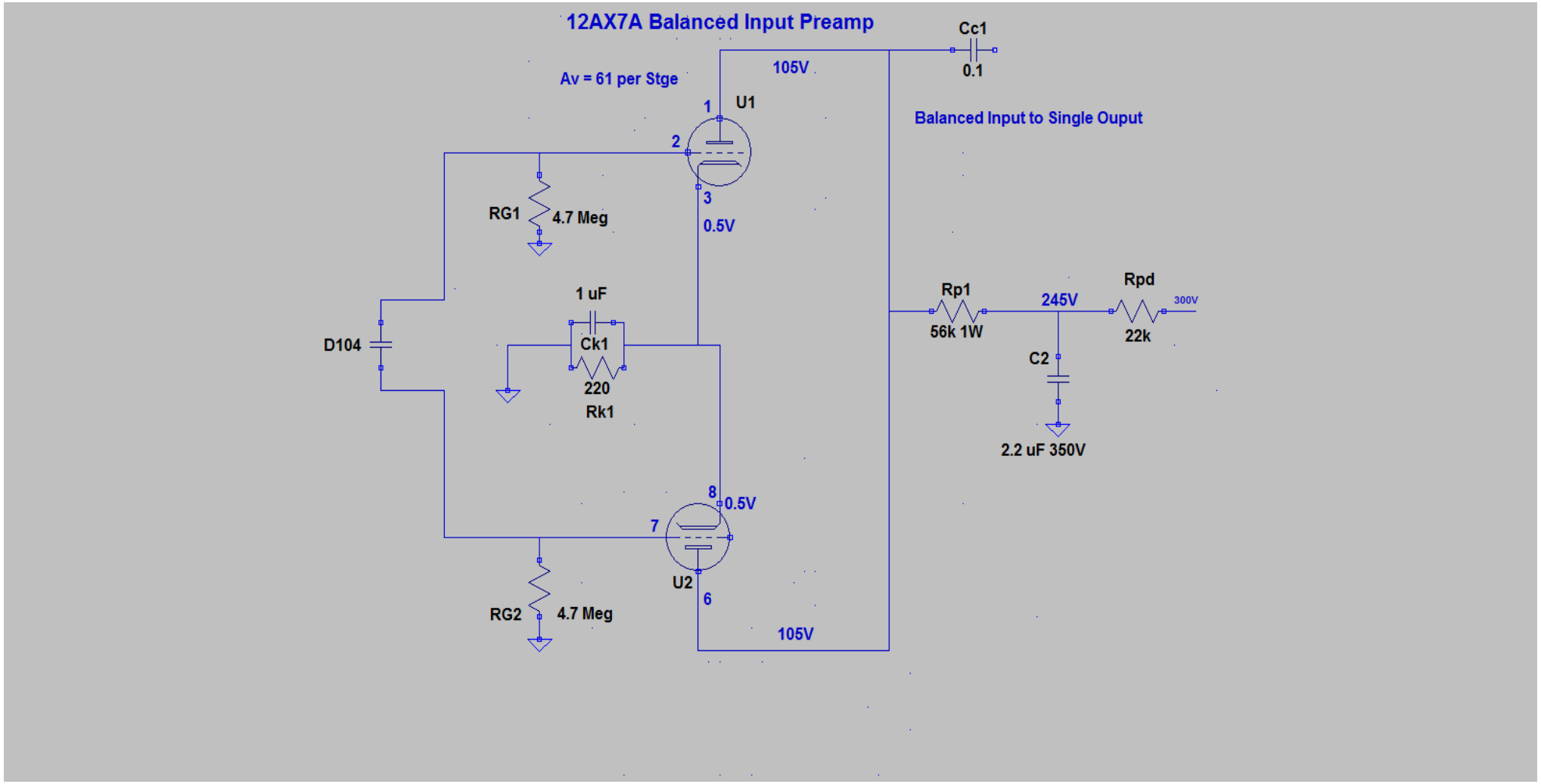
12AX7A Balanced Input Preamp
Av = 61 per Stge
Cc1
0.1
105V
U1
1
2
3
0.5V
Balanced Input to Single Ouput
RG1
4.7 Meg
1 uF
Ck1
220
Rk1
D104
Rp1
56k 1W
245V
Rpd
22k
300V
C2
2.2 uF 350V
8
0.5V
7
U2
6
RG2
4.7 Meg
105V