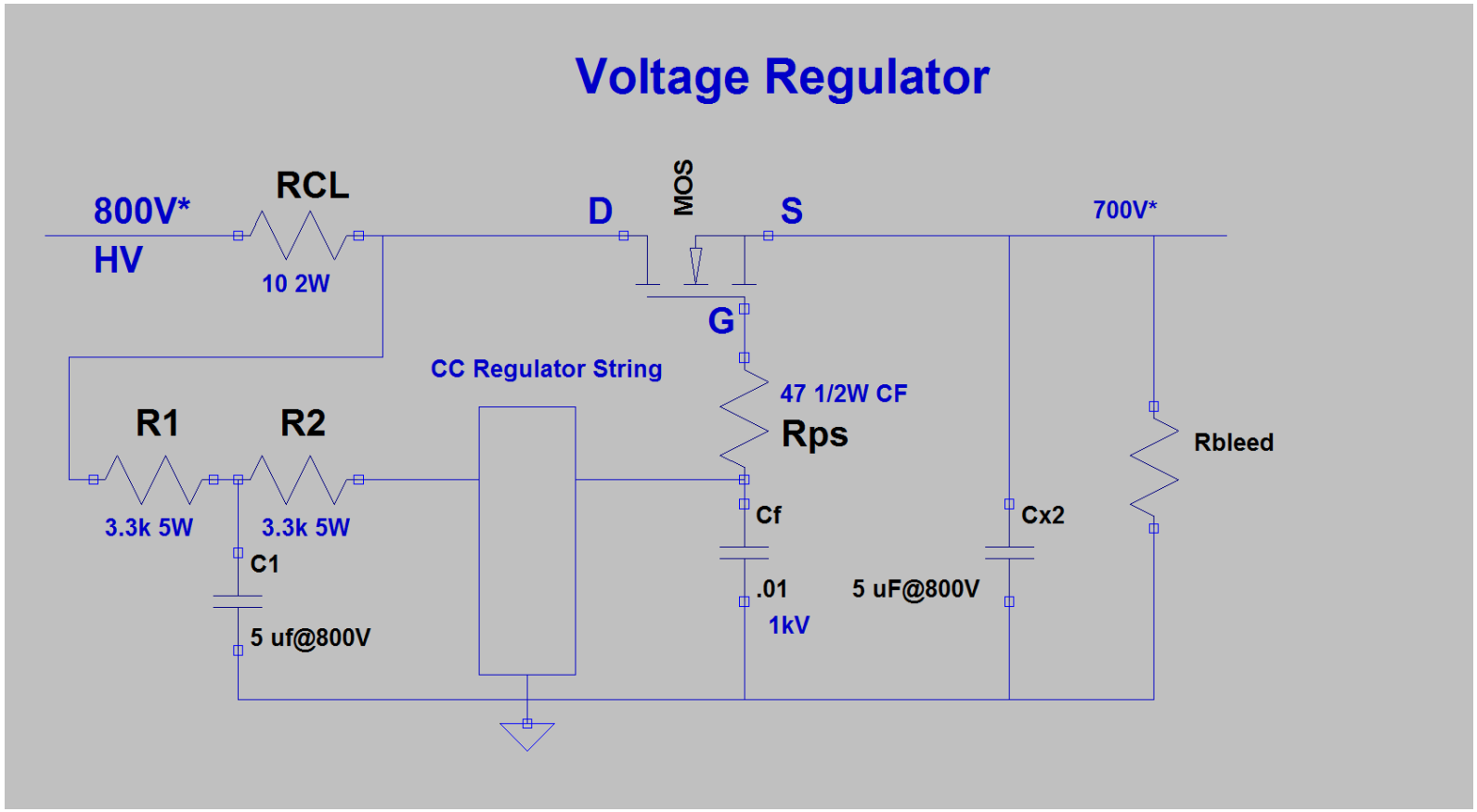
Voltage Regulator
800V*
HV
RCL
10 2W
D
MOS
S
700V*
G
CC Regulator String
47 1/2W CF
Rps
R1
R2
3.3k 5W
3.3k 5W
C1
5 uf@800V
Cf
.01
1kV
5 uF@800V
Cx2
Rbleed